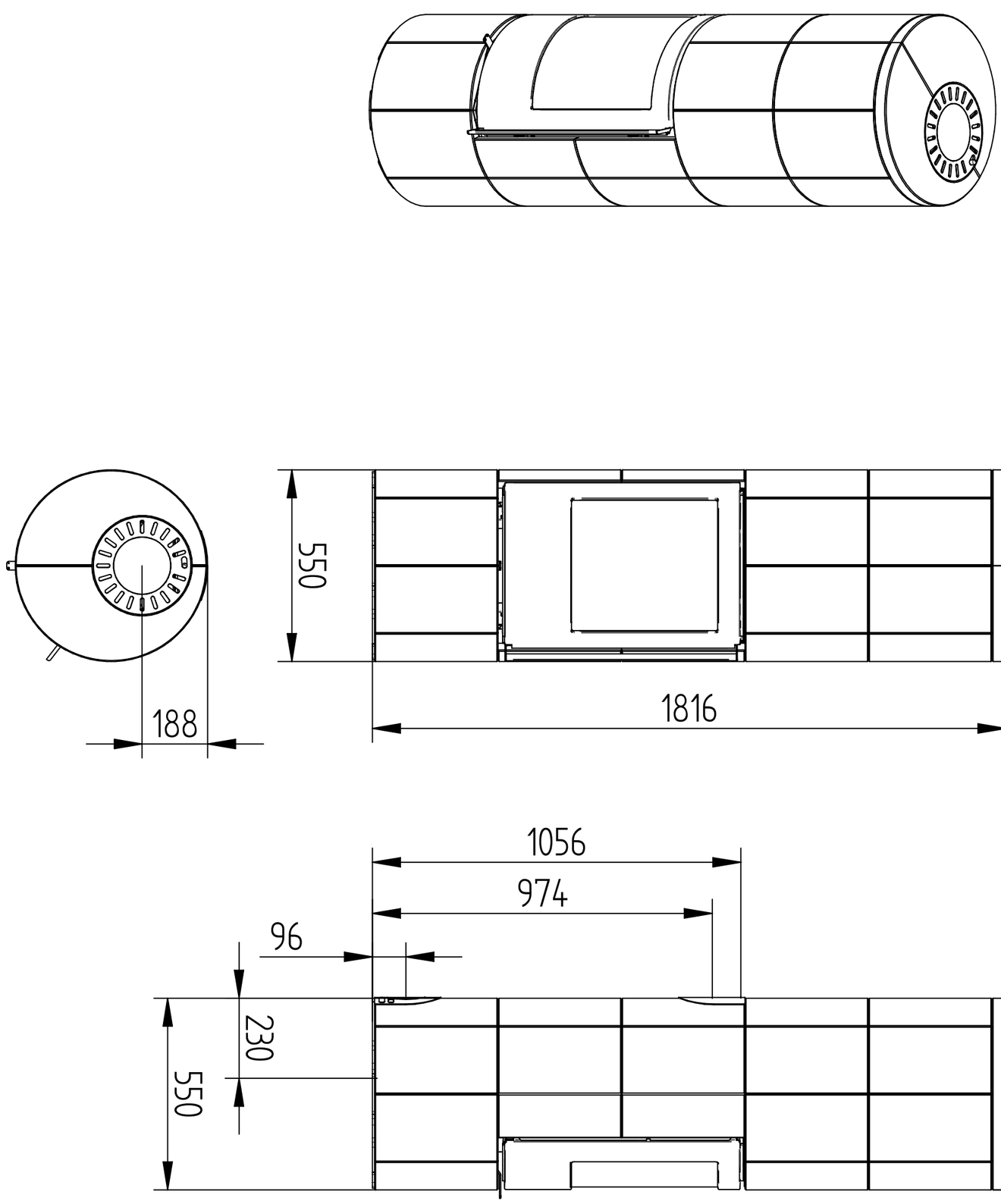
550
188
1816
1056
974
96
230
550